P-IR Group
Интеллектуальные инженерные решения

Наши сайты
p-irgroup.ru
prizma-npp.ru

г. Челябинск
ул. Артиллерийская, 124, оф. 31
тел: 8 (351) 775-47-24, 775-47-50
e-mail: info@p-irgroup.ru

г. Москва
ул. Азовская, 35, к. 3
тел: 8 (495) 127-17-77
email: msk@prizma-npp.ru

г. Екатеринбург
тел: 8 (343) 226-45-77
email: ekb@prizma-npp.ru

RETEC

Российский производитель промышленных блочных горелок

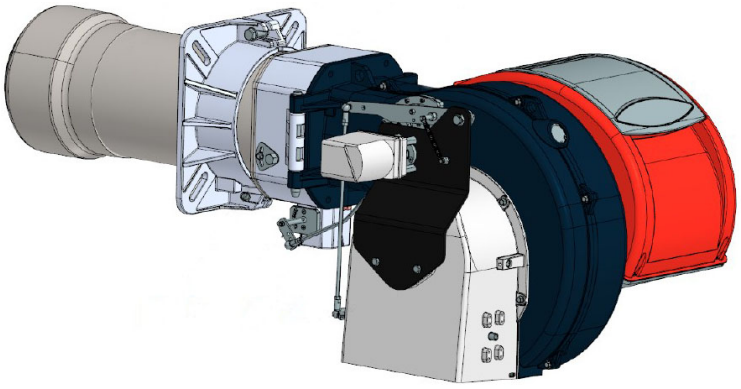

Сжиженный газ

Дизельное и мазутное топливо

Природный газ

«Retec» - это новая линейка горелок от одного из фаворитов российского производителя промышленных горелок «Pikinno». Промышленные блочные горелки торговой марки «Retec» - это высококачественные решения, обеспечивающие эффективное и экологичное горение с низким уровнем выбросов. Они спроектированы для надежной и длительной эксплуатации в самых требовательных условиях производства, гарантируя стабильную работу и оптимальную производительность.

История компании

Завод-изготовитель горелок «Pikinno» входит в состав ГК «Атриум»

1994 — АТРИУМ группа компаний

1996-1997 — Лицензия на строительство газопроводов

1998 — Горелки «Сормово»; Сервис бытовых котлов; Начало производства БМК

2005 — Сервис и эксплуатация промышленных котельных

2010 — Первый инвестиционный объект ГК «Атриум»

2013 — НИОКР горелок Pikinno; Теплоснабжение г. Бор (64 котельные)

2016 — Серийное производство Pikinno

2022-2023 — Разработка двухблочной горелки; Сертификация НИОКР новой линейки Pikinno

2024 — Получение сертификата РМРС

2025 — Серийное производство горелок ™ RETEC

Ознакомиться с продукцией

Преимущества горелок RETEC

- Высокое качество, соответствующее требованиям технических регламентов таможенного союза, ГОСТам и европейским стандартам
- Расширенная гарантия 3 года
- Повышенный запас прочности и несущих элементов
- Экологичность и энергоэффективность горелок
- Гибкая ценовая политика
- Наличие ЗИП на складе
- Консультационное и техническое сопровождение продаваемой продукции

Единственный сертифицированный производитель промышленных горелок морского исполнения в России

RETEC · Техническая информация

мощность, двигатель вентилятора, габариты, диаметр пламенной головы

МОДЕЛЬ	МИН, КВТ	МАКС, КВТ	ДВИГАТ., КВТ	L, ММ	B, ММ	H, ММ	ГОЛОВА, ММ
RTCB-35.G	80	410	0,37	860	440	202	137
RTCB-45.G	100	450	0,5	880	550	202	137
RTCB-60.G	120	600	0,75	880	550	202	156
RTCB-70.G	120	850	1,1	1200	630	202	180
RTCB-80.G	130	1200	1,5	1245	640	202	224
RTCB-105.G	140	1500	2,2	1245	670	202	240
RTCB-140.G	170	2100	3,0	1245	680	202	250
RTCB-210.G	450	2600	5,5	1926	1024	232	250
RTCB-240.G	500	3600	7,5	1926	1024	232	270
RTCB-280.G	600	4800	9,2	1926	1024	232	313
RTCB-350.G	600	5100	11	1926	1024	232	336
RTCB-420.G	600	6500	15	1926	1024	232	336
RTCB-500.G	1200/3500	8100	18,5	1856	1045	267	363
RTCB-560.G	1300/3800	9400	22	2170	1280	306	413
RTCB-700.G	1500/5500	11500	25	2170	1280	308	455
RTCB-1200.G	2200	14000	37	2200	1600	308	455
RTCB-1600.G	3000	17500	45	2200	1600	308	532

Для моделей 35-500 G

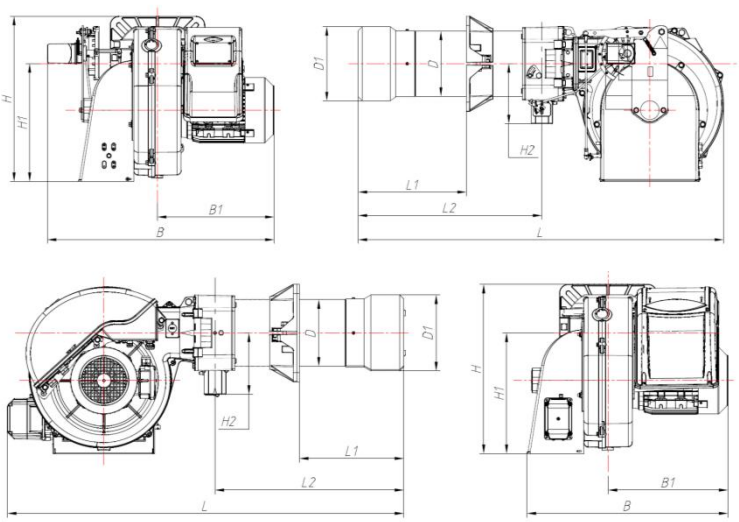

Для моделей 560-1200 G

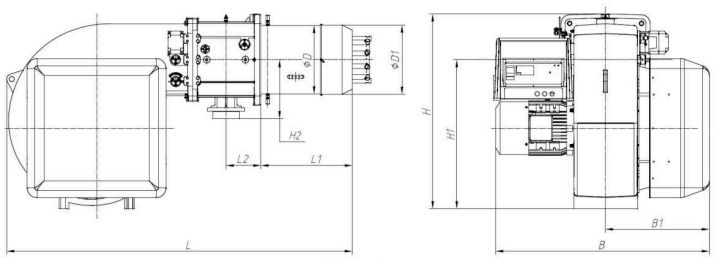

Обозначение горелок RETEC

B - блочная
M - модульная

Тип топлива:
G - газ
D - дизель
GD - комбинированное (газ и дизель)
GM - комбинированное (газ и мазут)
M - мазутное топливо
L - сжиженный газ
H - мазут

Длина пламенной головы:
S - стандартная
L - удлиненная

Исполнение газовой рампы:
0 - мультиблок MB-DLE4XX
1 - мультиблок MBE
2 - мультиблок MB-ZRDLE

RTCB.105.G.A.S.ES.1.40

Модель горелки

Исполнение:
A - стандартное
B - металлургические печи
C - печи сельхоз промышленность
S - морское исполнение
X - выбросы Low Nox
O - контроль содержания кислорода

Автоматика:
MS - степень модуляции плавно двух-трехступенчатая «Siemens»
ES - электронная модуляция «Siemens»
ER - электронная модуляция «ISKRA»

ДУ газовой рампы

Диапазоны мощности горелок RETEC

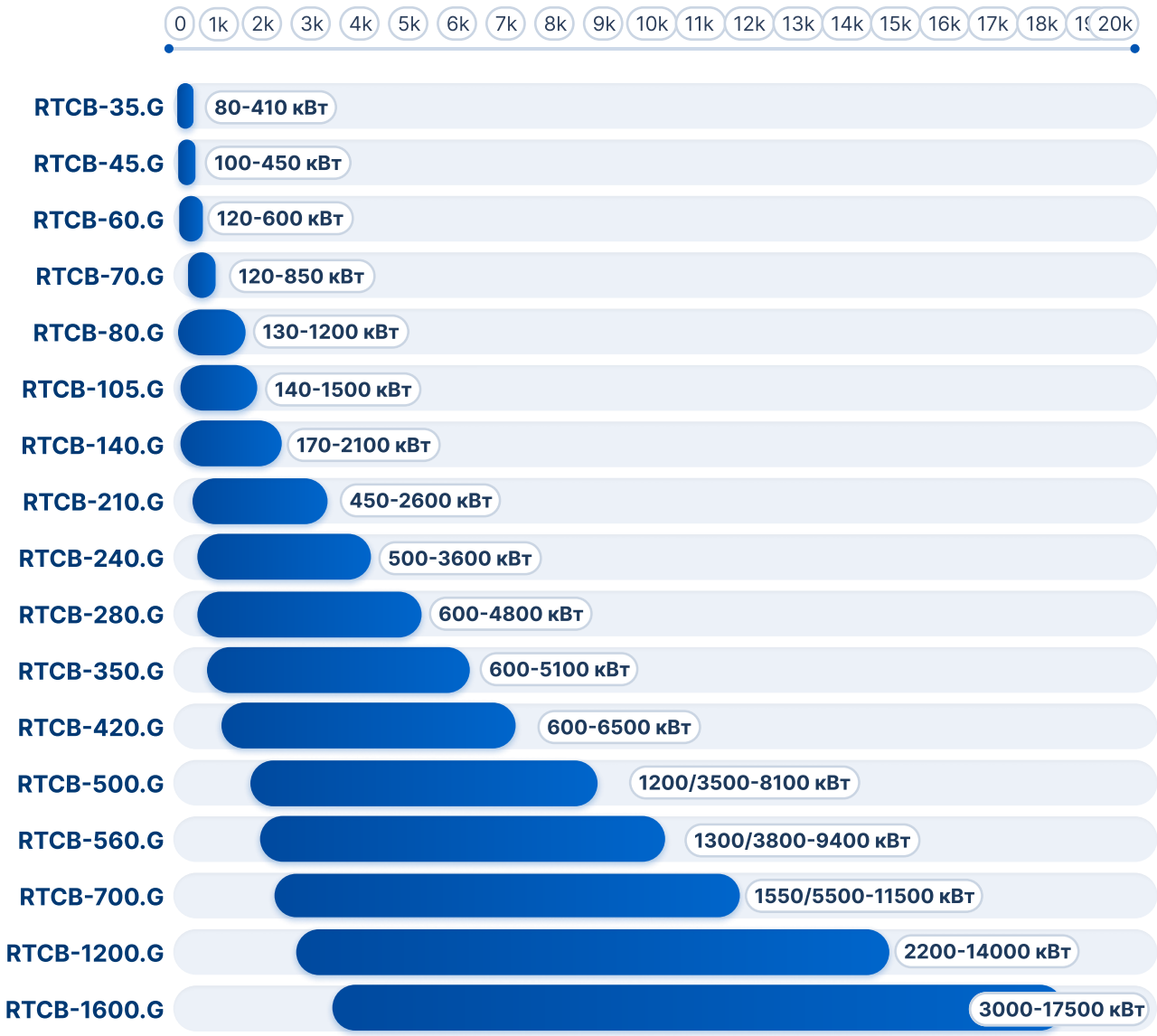

RETEC · габаритные размеры

19	38	10
моделей	типоразмеров	параметров

МОДЕЛЬ	L	L_1	L_2	H	H_1	H_2	B	B_1	D	D_1
RTCB-45.G.MS	880	140-300	425	430	325	160	550	215	133	137
RTCB-45.G.ES	961	140-300	425	430	325	160	550	272	133	137
RTCB-45.GD	880	140-300	643	430	325	160	550	215	133	137
RTCB-60.G.MS	880	140-300	433	460	325	160	550	260	152	156
RTCB-60.G.ES	1001	140-300	433	460	325	160	550	275	152	156
RTCB-60.GD	880	140-300	643	430	325	160	550	260	219	190
RTCB-70.G.MS	1200	200-400	580	526	386	202	630	280	178	180
RTCB-70.G.ES	1206	200-400	580	526	386	202	630	280	178	180
RTCB-70.GD	1200	200-400	643	526	386	202	630	280	178	180
RTCB-80.G.MS	1245	200-450	630	546	386	202	670	320	219	224
RTCB-80.G.ES	1276	200-450	630	546	386	202	695	320	219	224
RTC-105.G.MS	1250	200-450	630	550	380	202	680	360	219	240
RTC-105.G.ES	1253	200-450	630	550	380	202	680	360	219	240
RTCB-105.GD	1245	200-450	608	546	386	202	670	320	219	224
RTC-140.G.MS	1250	200-450	630	560	380	202	680	360	219	250
RTC-140.G.ES	1253	200-450	630	560	380	202	680	360	219	250
RTCB-140.GD	1245	200-450	608	546	386	202	670	320	219	224
RTCB-180.GD	1245	200-450	608	546	386	202	670	320	219	224
RTC-210.G.MS	1240	200-450	620	560	400	202	780	394	219	250
RTC-210.G.ES	1308	200-450	620	560	400	202	660	394	219	250
RTCB-210.GD	1833	508	166	890	585	272	847	720	430	305
RTC-240.G.MS	1245	200-450	630	620	400	202	820	416	219	270
RTC-240.G.ES	1358	200-450	630	620	400	202	820	428	219	270
RTCB-280.G.MS	1802	547...597	835	850	523	298	1054	529	390	400
RTCB-280.G.ES	1844	547...597	835	850	523	298	1054	529	390	400
RTCB-280.GD	1833	508	166	890	585	272	847	775	430	305
RTCB-350.G.MS	1802	547...597	820	850	523	298	1054	529	390	400
RTCB-350.G.ES	1844	547...597	820	850	523	298	1054	529	390	400
RTCB-350.GD	1869	544	166	890	585	272	847	815	430	305
RTCB-420.G.MS	1802	547...597	835	850	523	298	1110	580	390	400
RTCB-420.G.ES	1844	547...597	835	850	523	298	1110	580	390	400
RTCB-420.GD	1874	549	166	950	585	272	847	880	430	329
RTCB-500.G.MS	1802	547...597	820	850	523	298	1170	646	390	400
RTCB-500.G.ES	1844	547...597	820	850	523	298	1170	646	390	400
RTCB-500.GD	1896	590	182	850	585	310	893	940	430	357
RTCB-560.G	2173	660	208	1158	887	350	1279	606	415	—
RTCB-560.GD	2165	650	208	1158	905	350	1316	1685	620	406
RTCB-700.G	2173	660	208	1158	887	350	1279	606	415	—
RTCB-700.GD	2160	650	208	1650	900	350	1316	1690	620	406
RTCB-1200.G	2315	660	208	1430	887	350	1650	780	406	456

размеры указаны в мм